PIANTA PLATEA – Scala 1:50

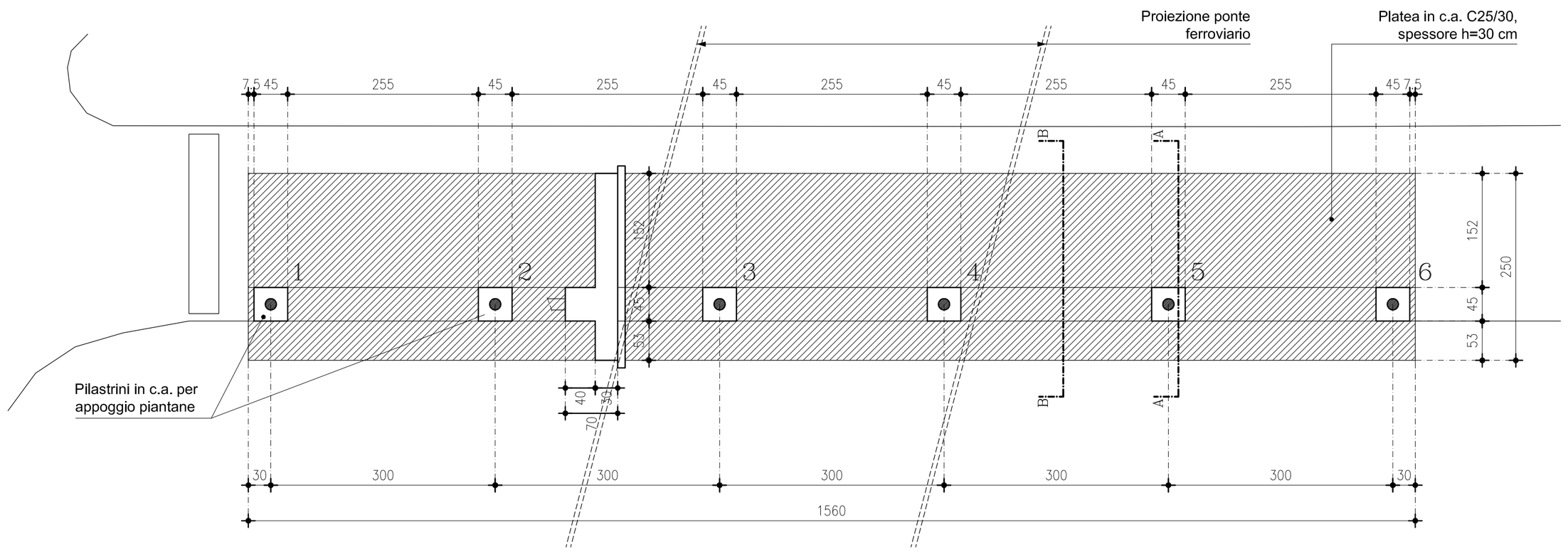

ARMATURA CORDOLO

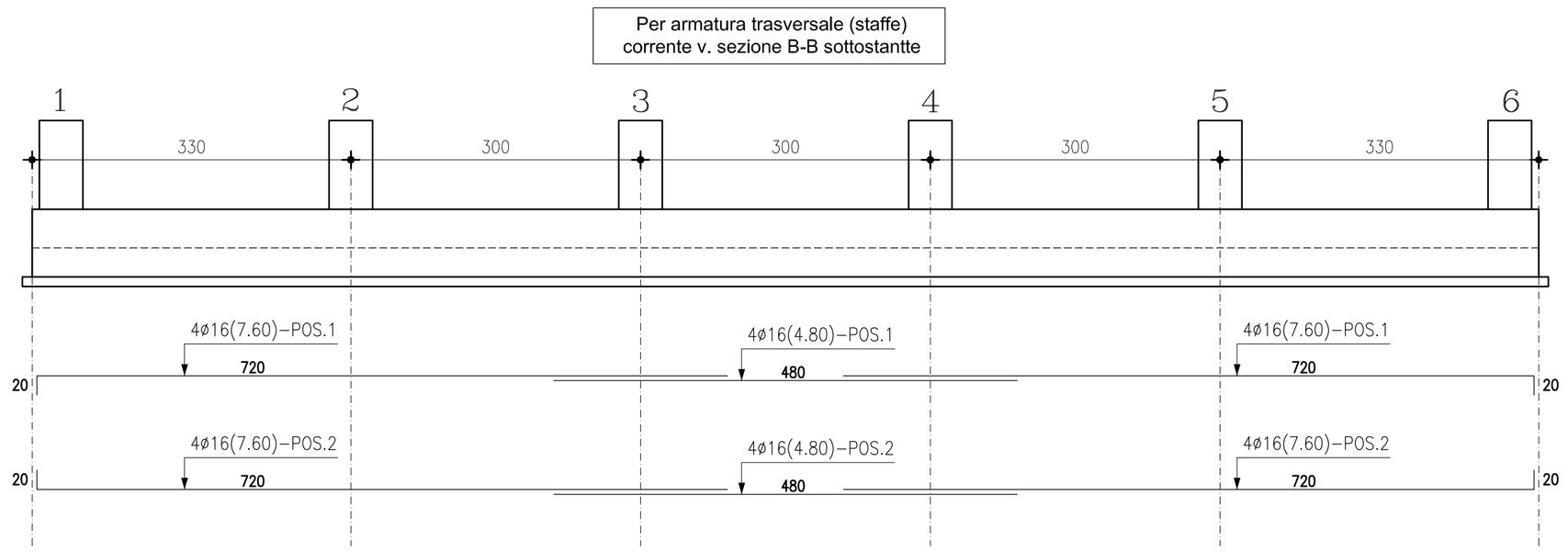

SEZIONE A–A – Scala 1:25

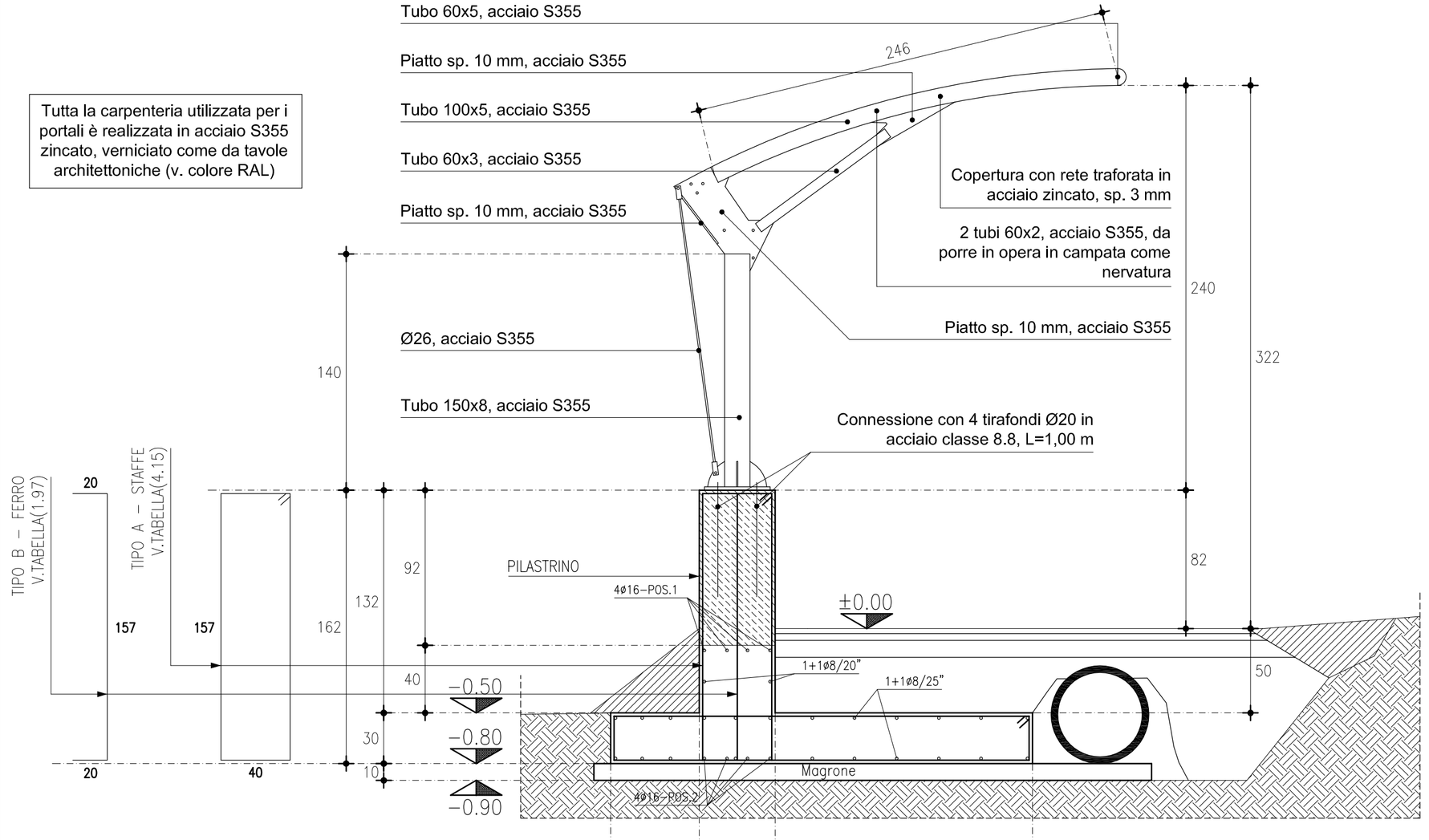

Tutta la carpenteria utilizzata per i portali è realizzata in acciaio S355 zincato, verniciato come da tavole architettoniche (v. colore RAL)

PILASTRINI APPOGGIO PIANTANE

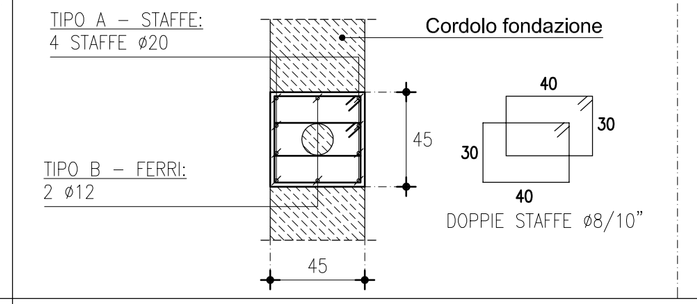

SEZIONE B–B – Scala 1:25

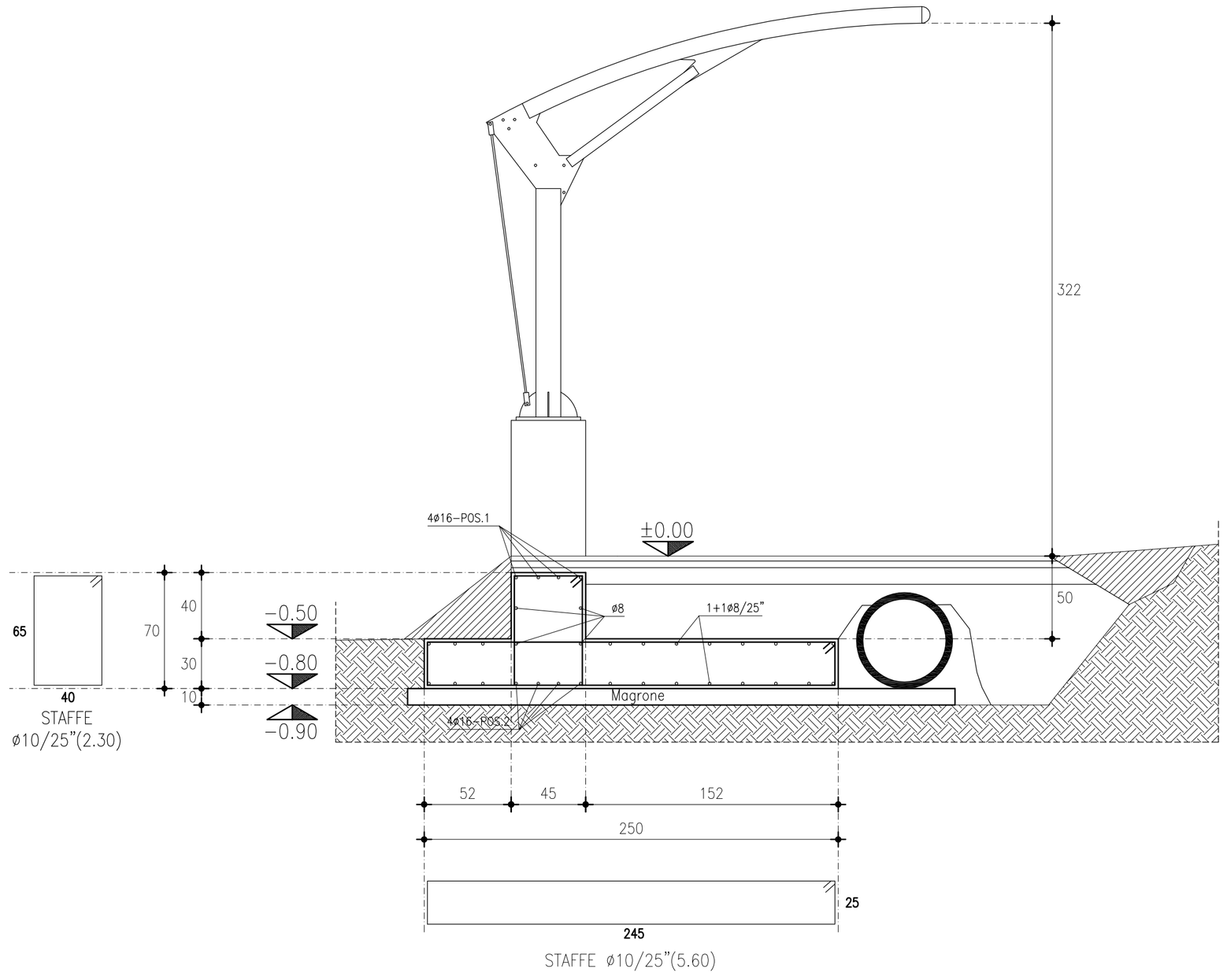

REGIONE LOMBARDIA

diennepierre

diennepierre architetti associati
Massimo Negri
Chiara Pagano
Giovanni Ripamonti
Via Corti 2/c
23900 Lecco
tel/fax +39.0341.286647
dnpr@pec.it
www.dnpr.eu
P.IVA e c.f.03059320139

Committente

Parco Regionale della Valle del Lambro
20844 Triuggio (MI)
Via Vittorio Veneto, 19
Tel 0362.970961 - 997137
Fax 0362.997045
www.parcovallelambro.it

Il Presidente:
Avv. Eleonora Frigerio

Il Direttore
Dott.r Bernardino Farchi

Il Responsabile Unico del Procedimento
arch.Leopoldo Motta

Oggetto

PISTA CICLO -PEDONALE
MONZA - ALBIATE
Copertura porzione di tratto in Lesmo

Progetto Preliminare/Definitivo

Localizzazione
Comuni di Lesmo

progettisti incaricati

DNPR architetti associati
Via Corti 2/c 23900 Lecco
tel. e fax. +39.0341.286647
P.IVA e c.f. 03059320139

design team
Arch. Alessandro Sardu

oggetto

PROGETTO:

PIANTA PLATEA
ARMATURA CORDOLO
SEZIONE A-A
SEZIONE B-B

codice
L087

data
Gen. 2014

aggiornamento

aggiornamento

scala

1/50
1/25

tavola n.

S.
02